3 класс
Текущая аттестация
технология
1 четверть

Цель работы: определение уровня усвоения программного материала учащихся 3 класса по технологии за 1 четверть

Задачи:

- Выявление уровня овладения знаниями, умениями, навыками, предусмотренными стандартом по технологии
- Выявление уровня сформированности учебных действий
- Выявление уровня сформированности навыков самоконтроля при выполнении учебных заданий

Работа рассчитана на 1 урок (40 минут)

Общее количество заданий в работе…. Количество заданий распределяется с учетом уровня сложности(таблица 1)

№ задания	Проверяемые умения	Уровень сложности	Балл
1	Умение раскрывать понятие «компьютер»	Б	1
2	Знание основных составляющих компьютера	Б	1
3	Соотнесение части компьютера с фикцией	Б	1
4	Знание приемов работы скульптора	Б	1
5	Умение раскрывать понятие «статуэтка»	Б	1
6	Соответствие с понятиями инструментов и материалов	Б	1
7	Умение раскрывать понятие «шаблон»	Б	1
8	Умение устанавливать последовательность при изготовлении изделия	П	1
9	Установление соответствия вида шва с его названием	П	1
10.	Знание традиций вышивания на Руси	Б	1
11	Знание понятия «футляр»	Б	1
12.	Знание видов декоративно-прикладного искусства	П	1
13	Установление соответствия понятия «инженер – конструктор» и его значение	П	1
14	Знание крепежных деталей	Б	1
15	Установление соответствия изделия и развертки	Б	1
16	Соотнесение знания с понятием «квилинг»	Б	1
17	Знание устройства куклы-неваляшки	Б	1

Шкала оценивания работы.

15б-17б - 85%-100% высокий уровень – оценка «5»
12б-14б – 70%-84% - повышенный уровень – оценка «4»
9б-11б - 50%-69% - базовый уровень - оценка «3»
Менее 9б - низкий уровень оценка «2»

Контрольная работа
учени_____ 3 «_____» класса

Фамилия, имя_____ Дата_____

1.Что такое компьютер?
а) Электронная машина для обработки информации.
б) Механическая машина для обработки информации.
в) Электрическая машина для обработки информации

2.Основные составляющие персонального компьютера?
а) Монитор, клавиатура, мышь.
б) Монитор, клавиатура, мышь, принтер
в) Монитор, клавиатура, мышь, системный блок.

3. Для чего предназначен системный блок?
а) для обработки информации.
б) для обработки информации и управления работой всех устройств компьютера.
в) управляет работой всех устройств компьютера.

4.Какими приёмами пользуется скульптор?
а) лепка;
б) раскрашивание;
в) вдавливание;
г) сшивание;
д) процарапывание

5. Продолжи определение .
Небольшая скульптурная фигурка, выполненная из различных материалов это _____.

6. Установи соответствия, записав цифровые обозначения.
а) Инструменты: _____
б) Материалы: _____
1) игла; 4) альбомная бумага;
2) цветная бумага; 5) пластилин;
3) ножницы; 6) картон.

7. Образец, по которому изготавливают изделия, одинаковые по форме и размеру это:
а) разметка; б) шаблон; в) эскиз.

8. Установи цифрами последовательность творческого процесса при создании изделий.
__ подбор материалов
__ реализация замысла
__ результаты творчества
__ рождение замысла и образа

9. Назовите вид шва

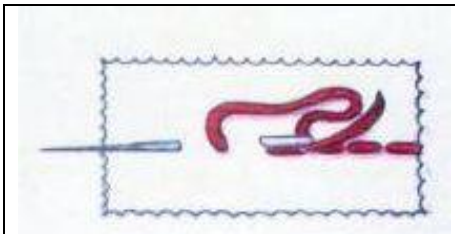	а) Шов "Иголка в сторону" б) Шов "Назад иголка" в) Шов "Вперёд иголка»

10. Дополни предложение.
Какая вышивка была особенно распространена на Руси, так как считалось, что она оберегает человека и его жилище? _____

11. Что такое футляр?

А)Футляр - коробочка, чехол для хранения чего-нибудь.
Б) Футляр – материал для вышивки.
В) Футляр – покрышка из мягкого материала, сделанного по форме предмета и защищающая его от внешних воздействий.

12. Перечислите виды декоративно-прикладного искусства (не менее трех примеров)

_____
_____

13.Выбери верное утверждение:

а) **Инженер-конструктор** – это профессионал, который занимается лепкой.
б) **Инженер-конструктор** – это профессионал, который занимается спортом.
в) **Инженер-конструктор** – это профессионал, который занимается разработкой зданий и сооружений.

14. Найди крепежные детали. Обведи в круг номер правильного ответа.

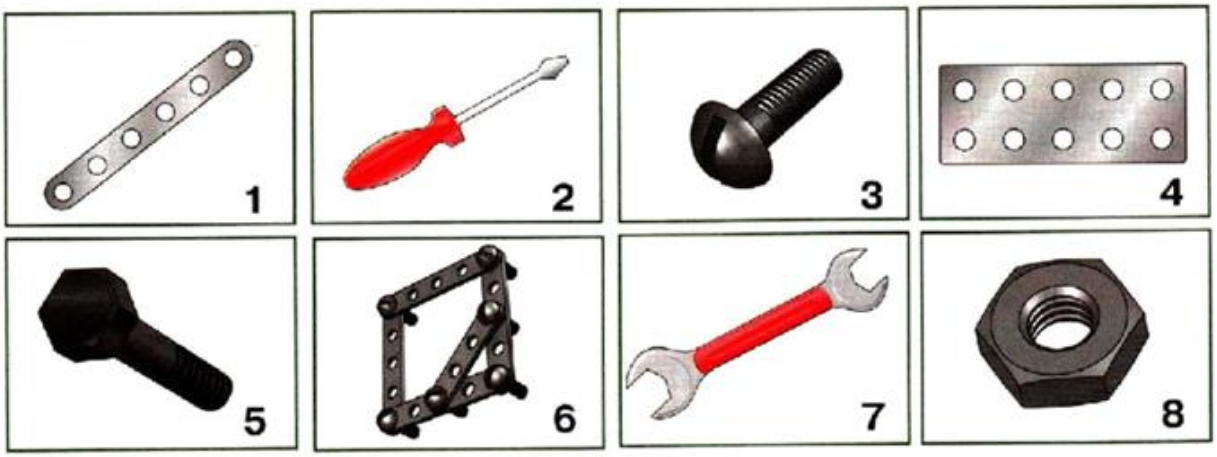

15. Определи, какое изделие вы изготовите по этому чертежу развертки?

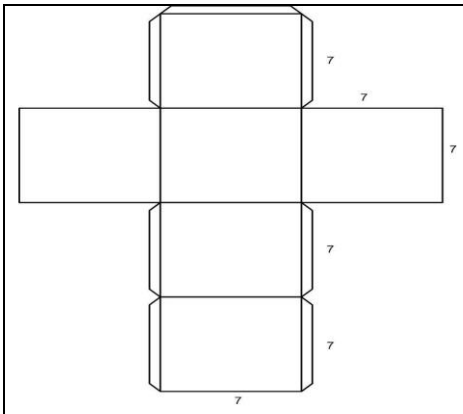

_____

16. Как называется искусство изготовления плоских или объёмных композиций из скрученных в спирали длинных и узких полосок?

	А) оригами Б) квилинг В) карвинг Г) аппликация

17. В чём состоит главный секрет неваляшки?

а) внутри она пустая и наполнена песком

б) она определённой формы

в) внутри неё находятся ещё несколько разных по размеру неваляшки